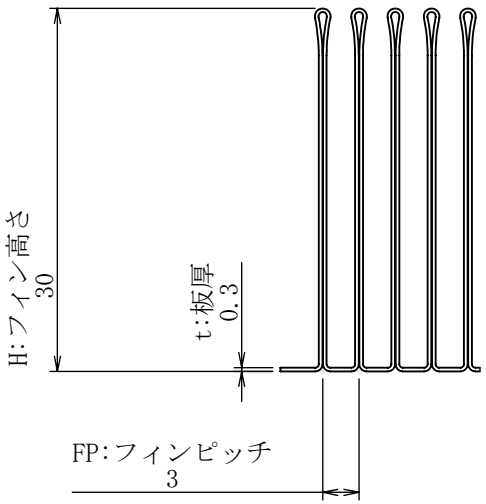


詳細図 A
ｽｹｰﾙ 8 : 5

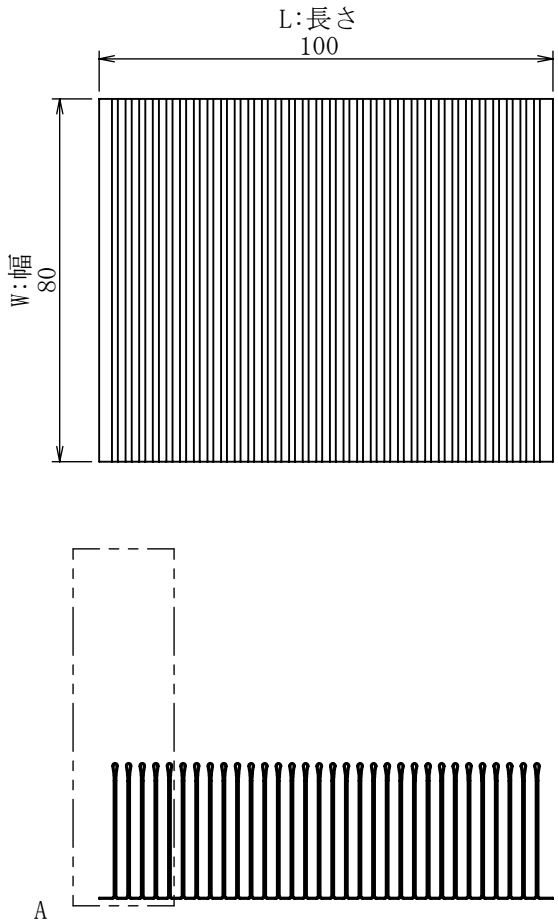


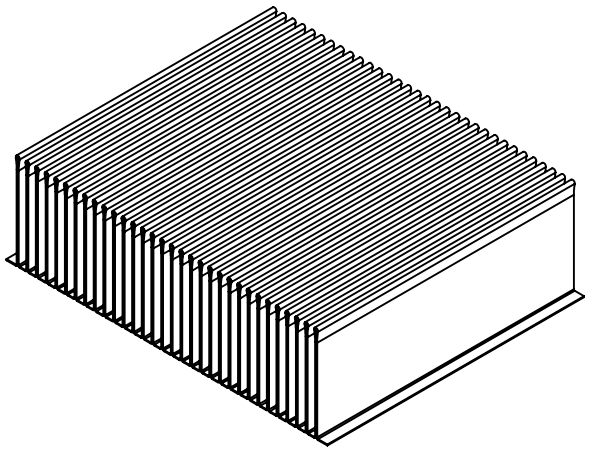

| | |
|---|---|
| 重さ[g] | 132.4 |
| 表面積[㎟] | 161,600 |
| 熱抵抗[℃/W] | 0.54 |
| 圧力損失[Pa] | 3.68 |

| 改訂 | 改訂内容 | 日付 | 担当 | 検討 | 承認 |
|---|---|---|---|---|---|
| | | | | | |

| | | | |
|---|---|---|---|
| 材料名称・記号 | A1050 | 表面処理・熱処理等 | |
| 作成 2020/11/11 | | 単位：mm | |
| 作成 福田 | 検討 福田 | 承認 松井 | 尺度 3/5 |
| （株）最上インクス | | | |

図面名称 FF-A-0.3-3-30-080-100

サイズ A4 | 図面番号 FF-A-0.3-3-30-080-100 | 頁 | 改定記号

秘
機密文章につき当社の事前承諾なく
第三者への開示及び回覧を禁ず。
CONFIDENTIAL 株式会社 最上インクス