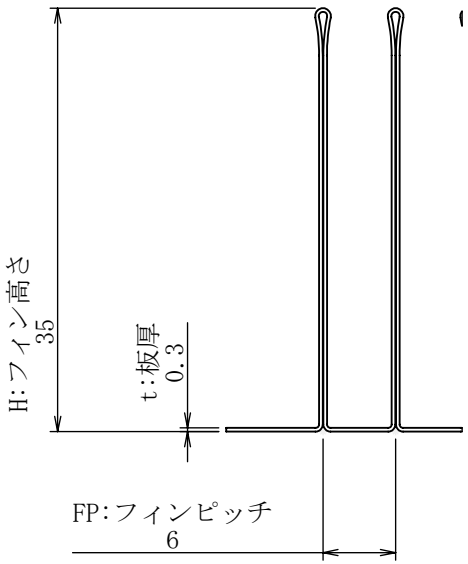

詳細図 A
スケール 8 : 5

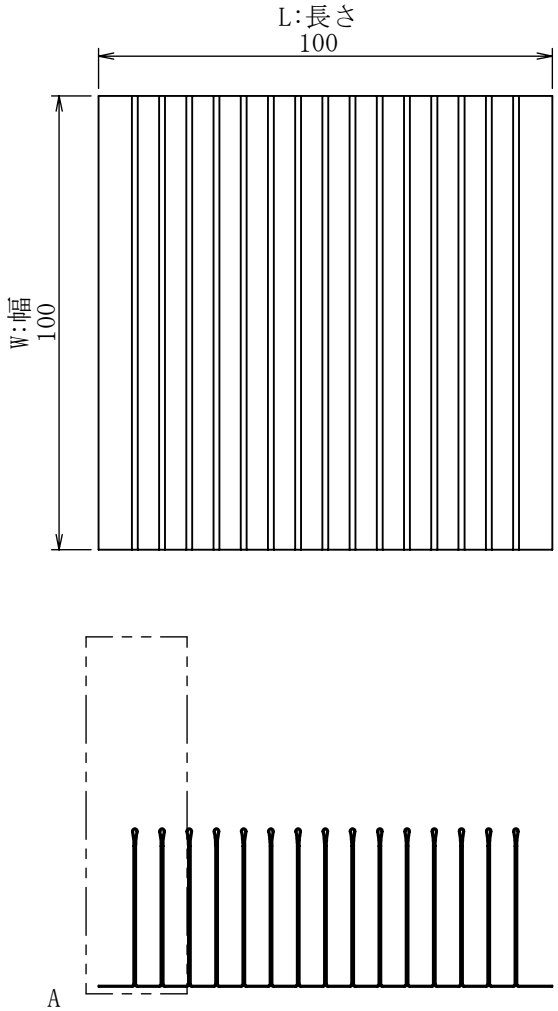

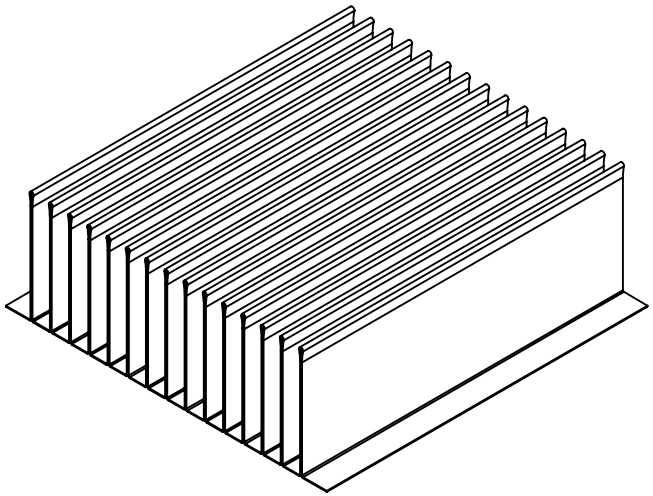

重さ[g]	94.2
表面積[㎟]	115,000
熱抵抗[℃/W]	0.56
圧力損失[Pa]	1.18

改訂	改訂内容	日付	担当	検討	承認

材料名称・記号	A1050	表面処理・熱処理等	
作成 2020/11/11		単位：mm	
作成 福田	検討 福田	承認 松井	尺度 3/5
（株）最上インクス			

図面名称 FF-A-0.3-6-35-100-100

サイズ A4 | 図面番号 FF-A-0.3-6-35-100-100 | 頁 / | 改定記号

秘
機密文章につき当社の事前承諾なく
第三者への開示及び回覧を禁ず。
CONFIDENTIAL 株式会社 最上インクス