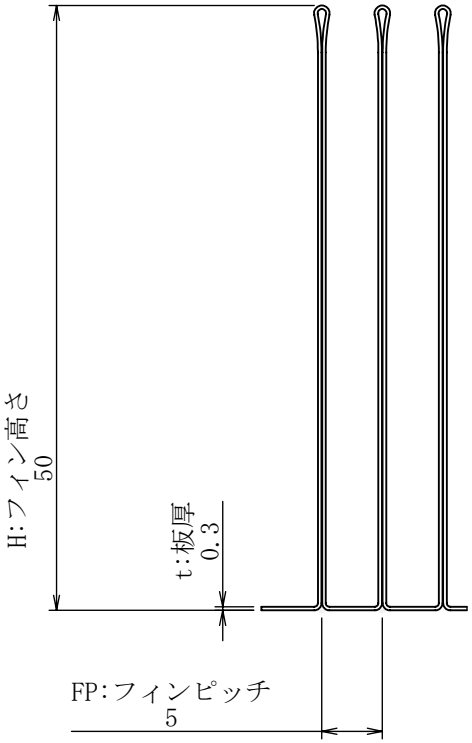

詳細図 A
ｽｹｰﾙ 8 : 5

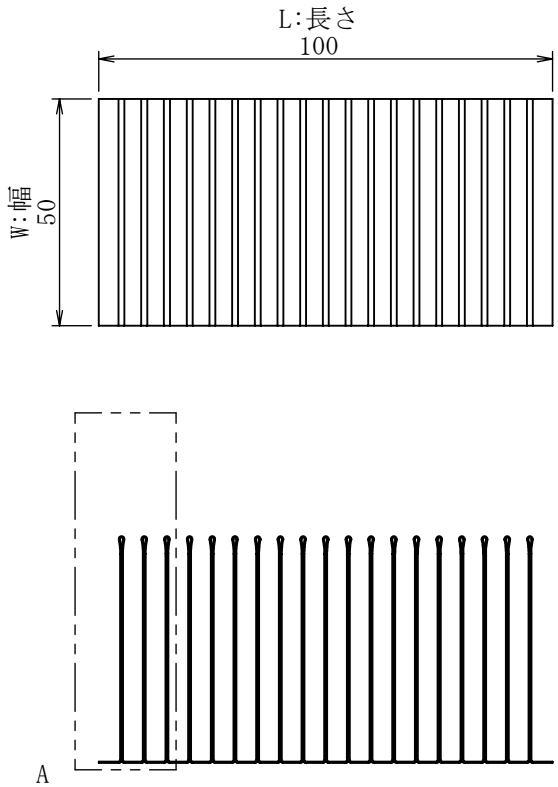

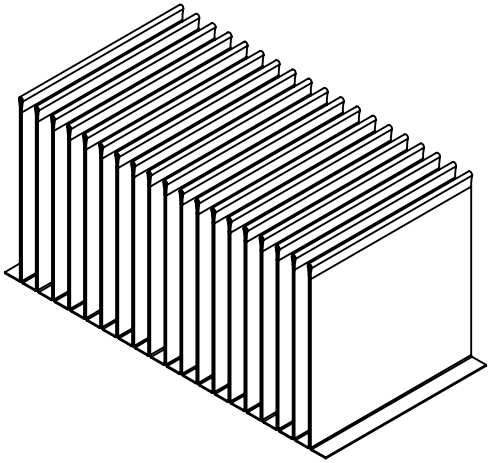

重さ[g]	81.9
表面積[㎟]	100,000
熱抵抗[℃/W]	0.76
圧力損失[Pa]	1.00

改訂	改訂内容	日付	担当	検討	承認

材料名称・記号	A1050	表面処理・熱処理等	
作成 2020/11/11		単位：mm	
作成 福田	検討 福田	承認 松井	尺度 3/5
（株）最上インクス			

図面名称 FF-A-0.3-5-50-050-100

サイズ	図面番号	頁	改定記号
A4	FF-A-0.3-5-50-050-100	／	

秘
機密文章につき当社の事前承諾なく
第三者への開示及び回覧を禁ず。
CONFIDENTIAL 株式会社 最上インクス